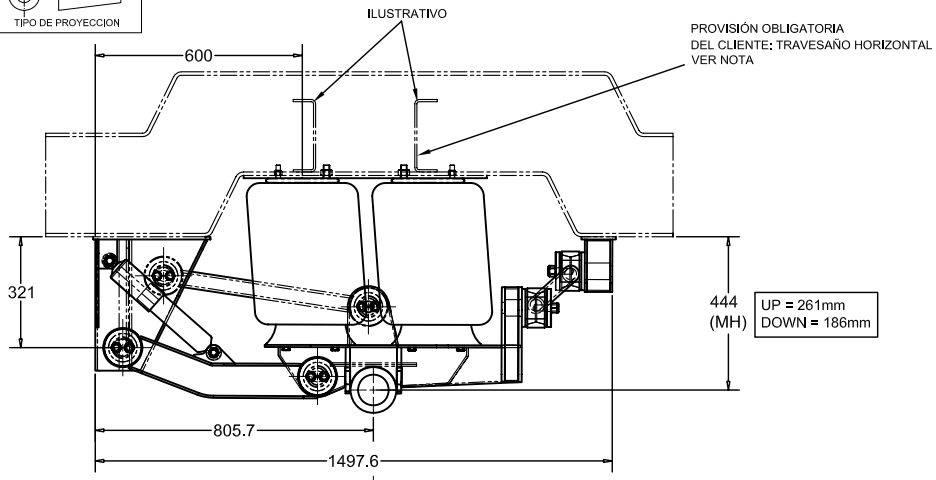

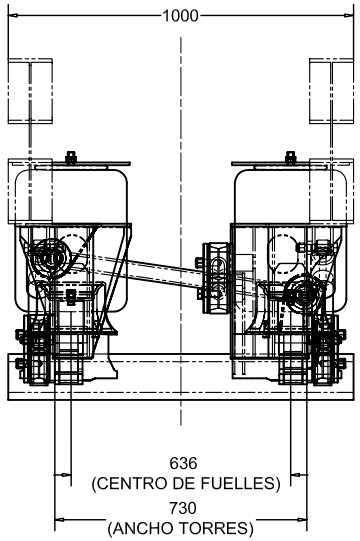

ESTE DIBUJO Y/O SU MEDIO ELECTRONICO ES PROPIEDAD INTELECTUAL DE CARWORK S.A. Y ES ENTREGADO CON LA EXPRESA CONDICIÓN DE QUE NO SERÁ UTILIZADO DE NINGUNA MANERA PARA PERJUDICAR LOS INTERESES DE CARWORK S.A., LA ACEPTACIÓN DE ESTE DIBUJO IMPLICA LA ACEPTACIÓN DE LA LEY QUE LO PROTEJE, LOS DIBUJOS SERÁN DEVUELTOS A CARWORK S.A., SI ÉSTA ASÍ LO REQUIRIERA.

PARA UNA ALTURA DE MONTAJE (MH) = 460mm LOS VALORES DE UP & DOWN SON LOS SIGUIENTES:
UP = 278mm
DOWN = 169mm
PARA PODER SABER AL MOMENTO DE LA INSTALACION LA CONDICION DE UP/DOWN DE ESTE MODELO DE SUSPENSION, SE DEBERA RESTAR EL VALOR DE (MH) A UNA CONSTANTE DE 630 (VALOR CALCULADO AL MOMENTO DEL DISEÑO DE LA SUSPENSION) PARA OBTENER EL ***DOWN***, Y PARA EL VALOR DE ***UP***, SE DEBERA RESTAR AL VALOR DE (MH) LA CONSTANTE DE (183)

NOTA:LA FALTA DE INSTALACION DE BRAZOS EN LA TORRES PARA ABSORVER LAS CARGAS LATERALES QUITAN LA GARANTIA DEL PRODUCTO

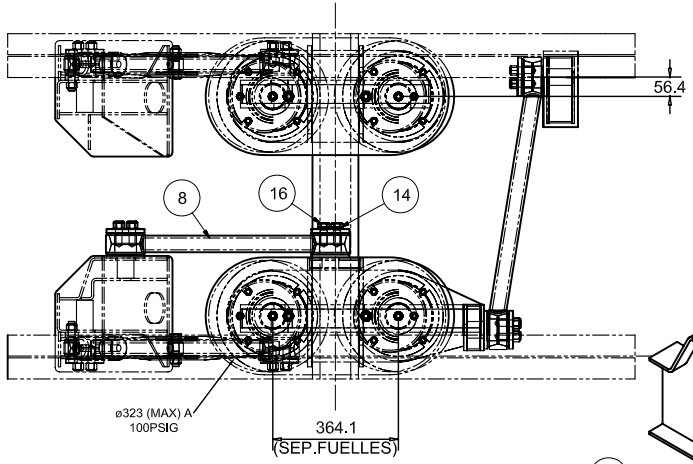

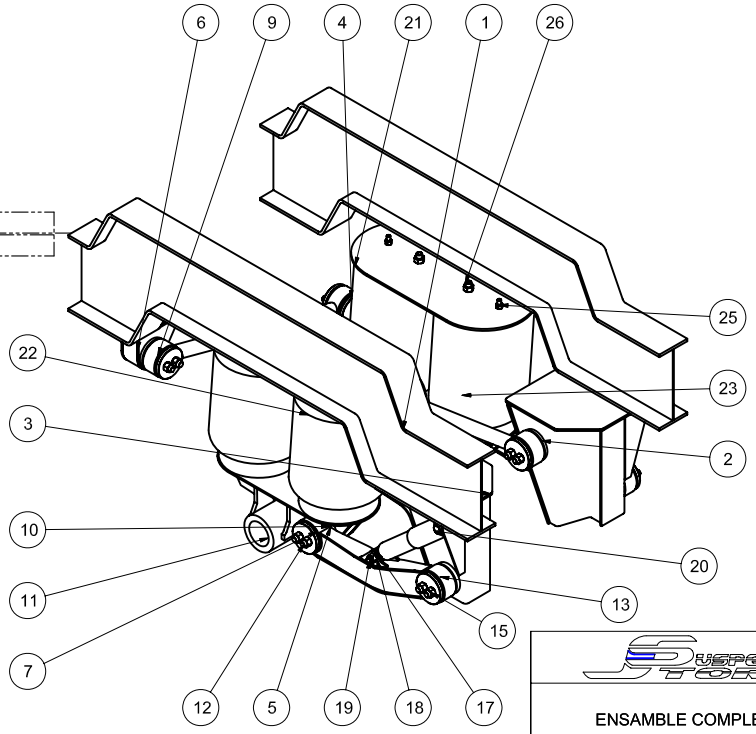

Parts List			
ITEM	QTY	PART NUMBER	DESCRIPTION
1	1	270-2100	TORRE IZQUIERDA
2	1	270-2200	TORRE DERECHA
3	1	270-1151	BASE IZQUIERDA
4	1	270-1251	BASE DERECHA
5	1	270-3051	SOPORTE BARRA PANHARD
6	2	270-7051	REACTOR
7	1	270-7053	BARRA ANTIRROLIDO
8	1	270-7055	BARRA PANHARD
9	8	004-0001	BUJE DE TENSOR (INST.)
10	14	003-0002	ESPARRAGO 3/4x 3" 16h
11	8	003-0015	TAPA DE HONGO
12	2	011-1901	GROWER 3/4
13	14	013-1907	TUERCA 3/4 - 16h AUTO
14	2	032-1951	BULON 3/4x2 16h
15	2	007-0005	AMORTIGUADOR
16	4	013-1905	AUTOFRENANTE 3/4 10h
17	2	015-1983	BULON 3/4x3-1/4 10h
18	2	015-1918	BULON 3/4"x4-1/4" 10h
19	2	270-5001	BASE SUPERIOR DE FUELLES
20	4	500-5000	AIR SPRING FW01-358-9245
21	16	014-1332	BULON 1/2x1-1/4 13h
22	4	015-1300	AUTOFRENANTE 1/2 13h
23	4	031-1901	TUERCA 3/4 16h

SUSPENSIONES STORARI

ENSAMBLE COMPLETO CPS-270

MATERIAL: VER LISTADO	DIB	PS	03/12/2007	MOD
	ING	PS	03/12/2007	
	REV	PS	A	
PESO: 300 KG	TOLERANCIAS NO ESP. X ±0.5 X.X ±0.1 X.XX ±0.05 ANG. X' & 1° SOLDADURA ISO W045-02			
HOJA 1 de 2				

ESCALA: 1 mm = 10 mm

NUMERO DE PARTE: 270-1000

DIBUJO: A-2

270-1000